令和6年度　第69回 全九州バレーボール総合選手権大会組合せ

【高校女子の部】

宮崎市総合体育館	：E，F
宮崎県体育館	：G，H
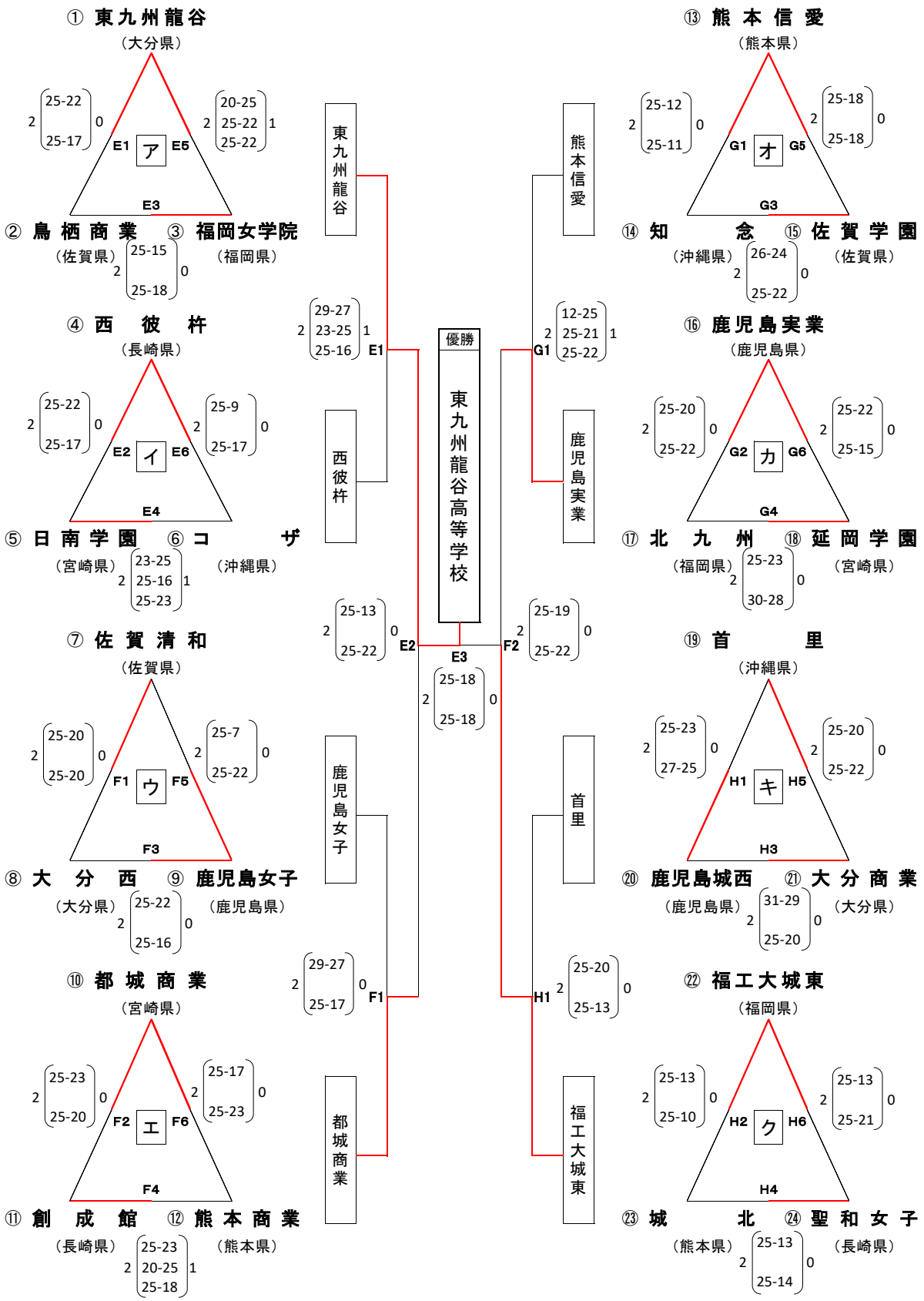
予選グループ戦　5月11日（土）　　決勝トーナメント　5月12日（日）　　予選グループ戦　5月11日（土）